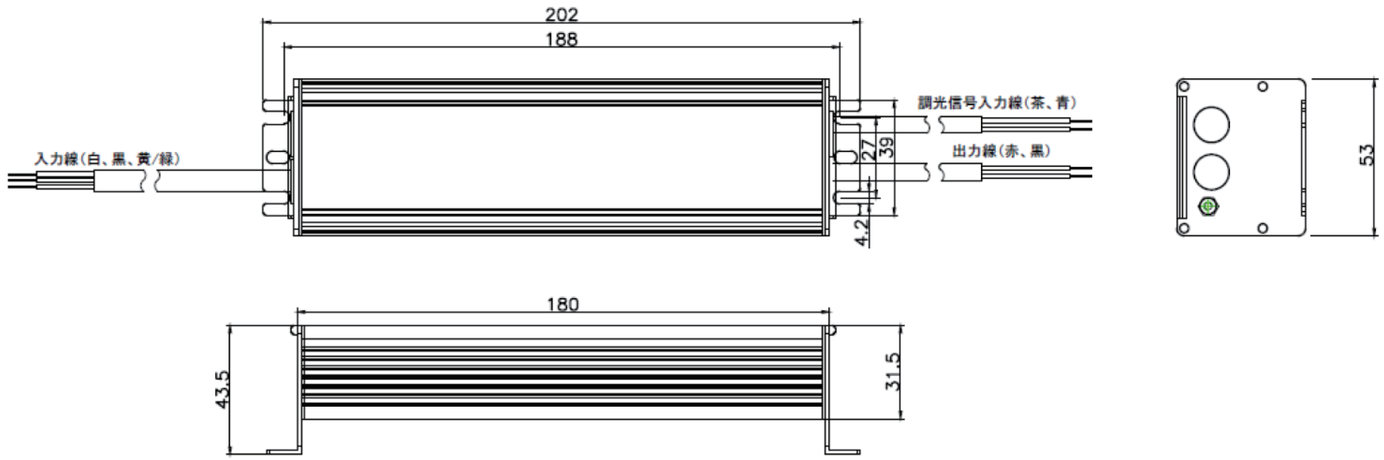

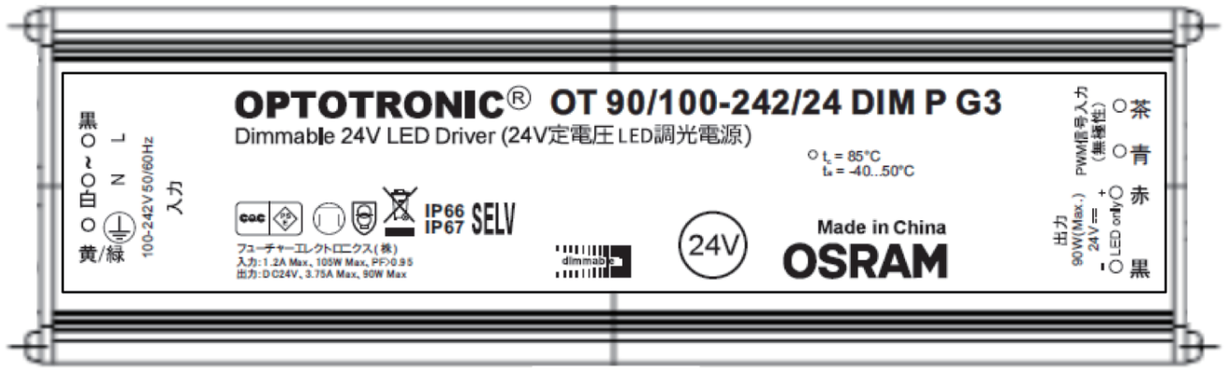

物件名	
型番	OT90/100-242/24 DIM P G3
動作周囲温度	-40 ～ 70°C
最大Tc温度	85°C
動作湿度	5 ～ 95%
保存温度	-40 ～ 85°C
保存湿度	5 ～ 95%
期待寿命	50000時間
定格入力電圧	AC100 – 242V
入力電圧範囲	AC90 – 266V
入力電流(平均)	1.03A 0.49A 0.42A
入力周波数	50 / 60Hz
力率	0.95
効率	>87% >88.5% >89.0%
漏洩電流	0.7mA以下
入力突入電流	40A/100V 80A/200V 80A/242V
調光	PWM調光
定格出力電圧	24.2V
定格出力電流	3.75A
最大出力電力	90W
出力電圧リプルノイズ	<2%

外形寸法	202 x 53 x 43.5 mm
外郭材料	アルミニウム
防塵・防水性	IP66 and IP67
入力インターフェース	入力ケーブル
出力インターフェース	出力ケーブル
調光インターフェース	調光ケーブル
質量	600g

使用上の注意事項

保管上の注意

・高温、高湿の場所で保管しないでください。
・直射日光のあたる場所、振動が加わるところ、腐食ガスが発生する場所で保管しないでください。

設置上の注意

・PWM調光入力線に100V～242Vを入力しないでください。(故障の恐れ)
・位相信号などのPWM信号以外の調光信号を入力しないでください。(故障の恐れ)
・本製品を水中や水の溜まる場所で使用しないでください。(感電、故障の恐れ)

使用上の警告

・高温となる場所、粉塵、油煙、振動、衝撃のある場所で使わないで下さい。(落下、感電、火災、腐食の恐れ)
・仕様に定められた温度範囲で使用してください。(感電、火災、短寿命の恐れ)
・本製品には寿命があります。使用条件によって異なりますが、8～10年が交換の目安です。

Advance Technology
Advance Technology Inc.